GROVE	BEIFAHRERSITZ CO-DRIVER SEAT	BILDTAFEL PICTORIAL DISPLAY			GMK 4100 BE 550 G 879
		02.14	4159805-ETL A	1/1	

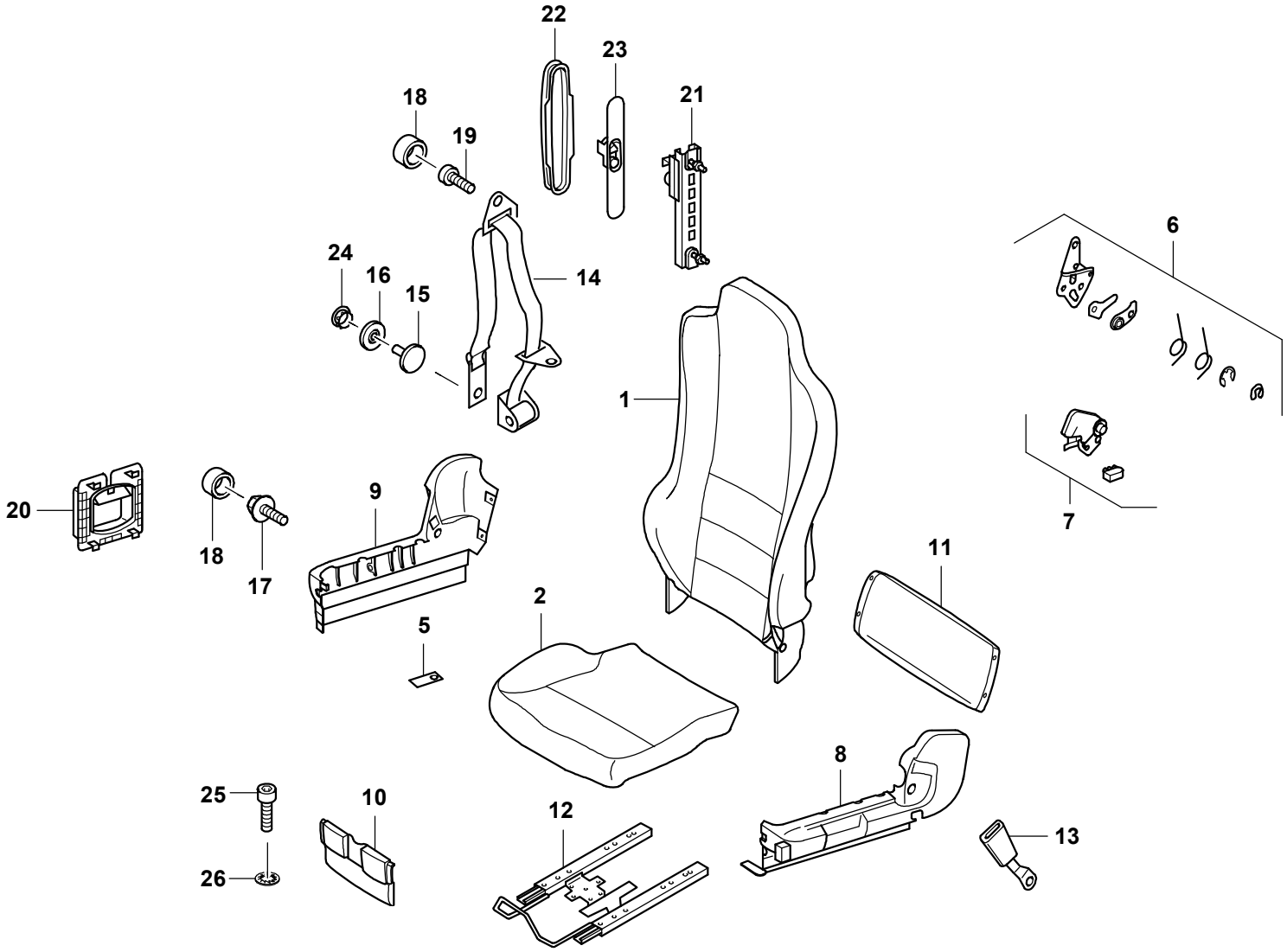

4159805-A-BL01-0214-0000